Умывальник мебельный Рива 50

Semi-recessed wash-basin Riva 50

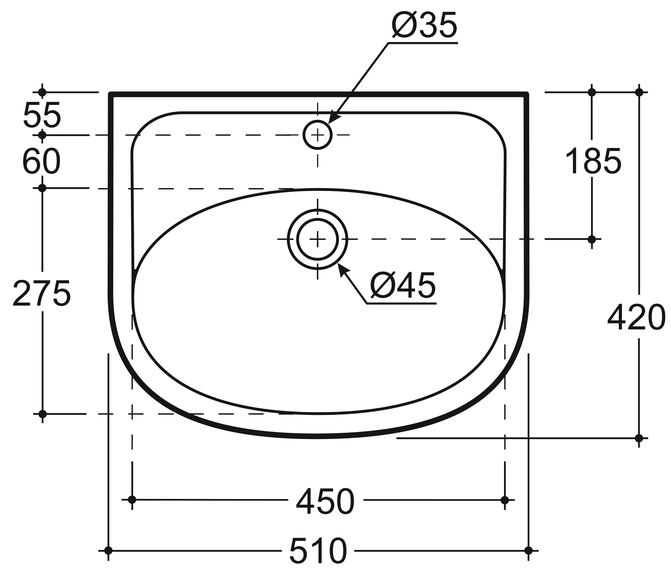

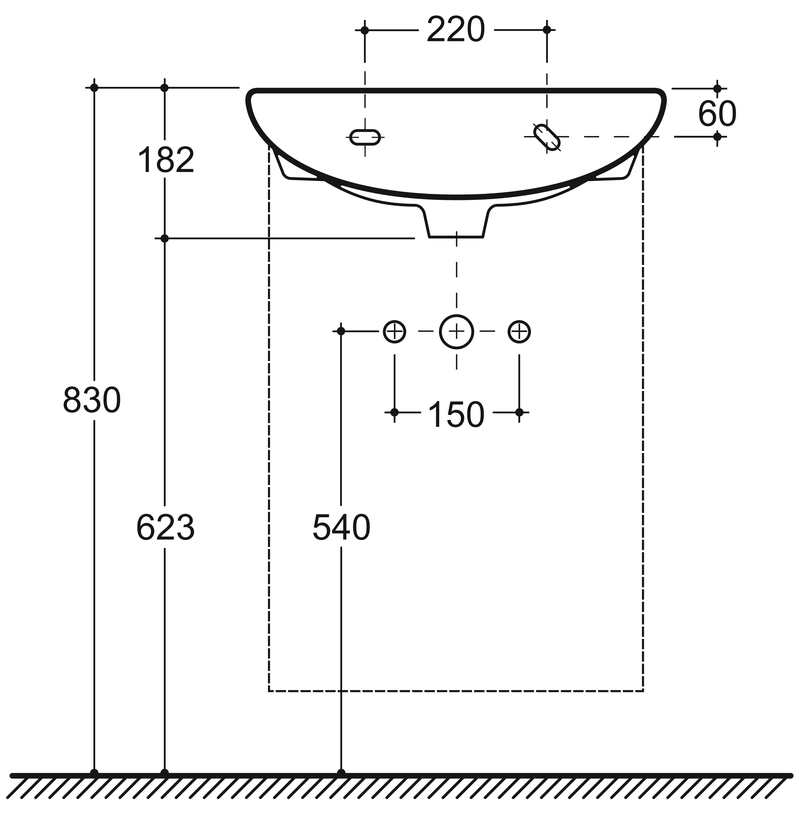

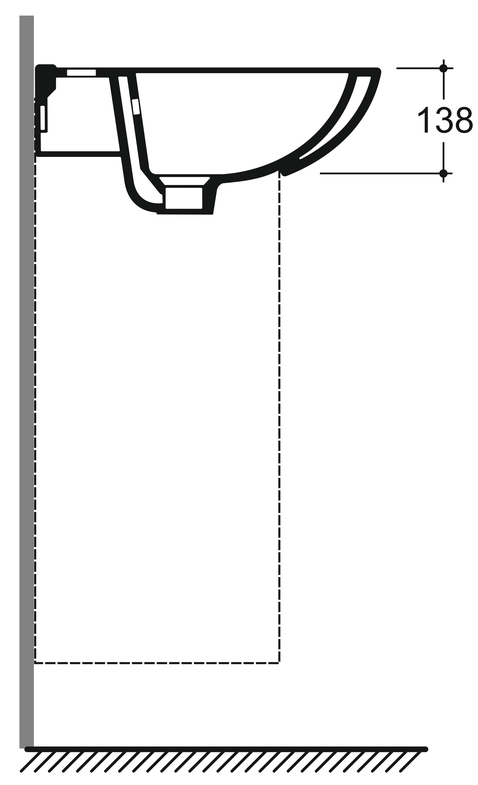

*Привязки высот вывода коммуникаций и монтажа санитарной керамики носят рекомендательный характер.

КЕРАМИН

05.21