Петля полунакладная 08
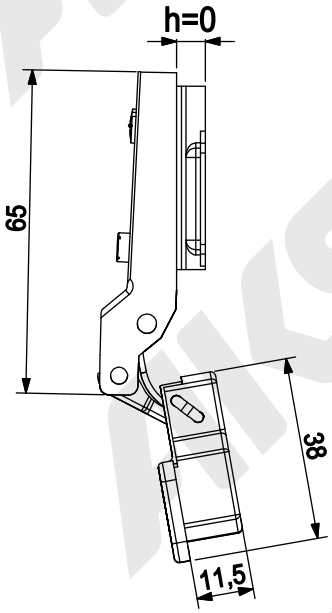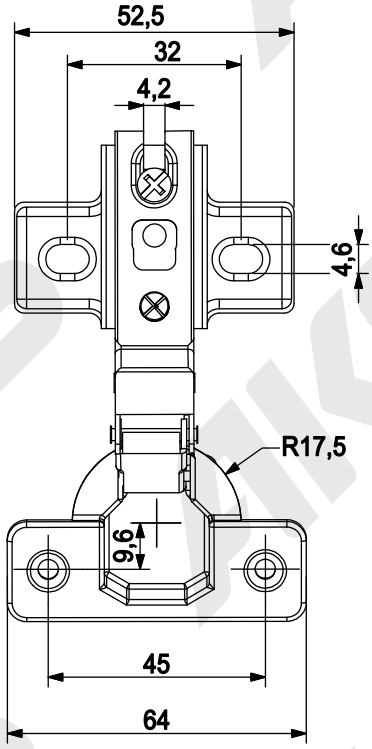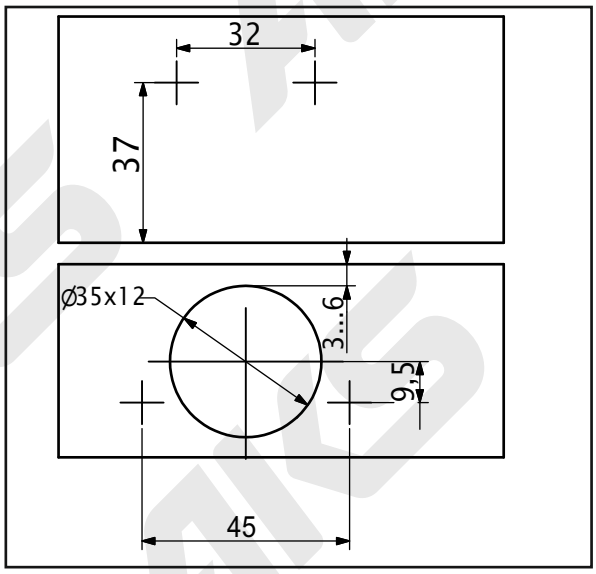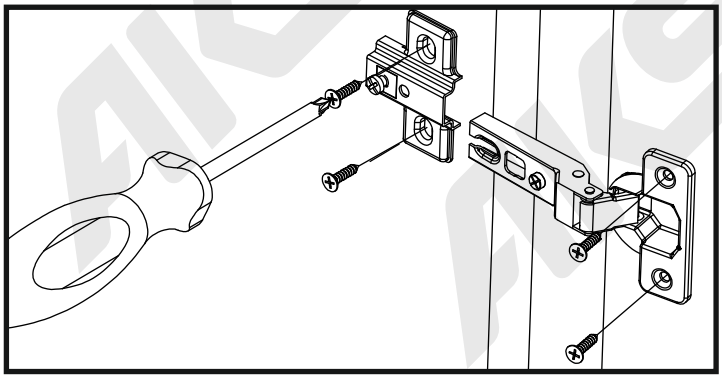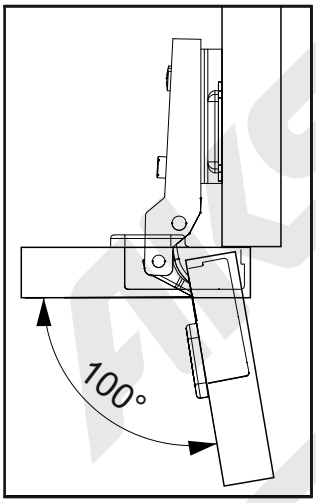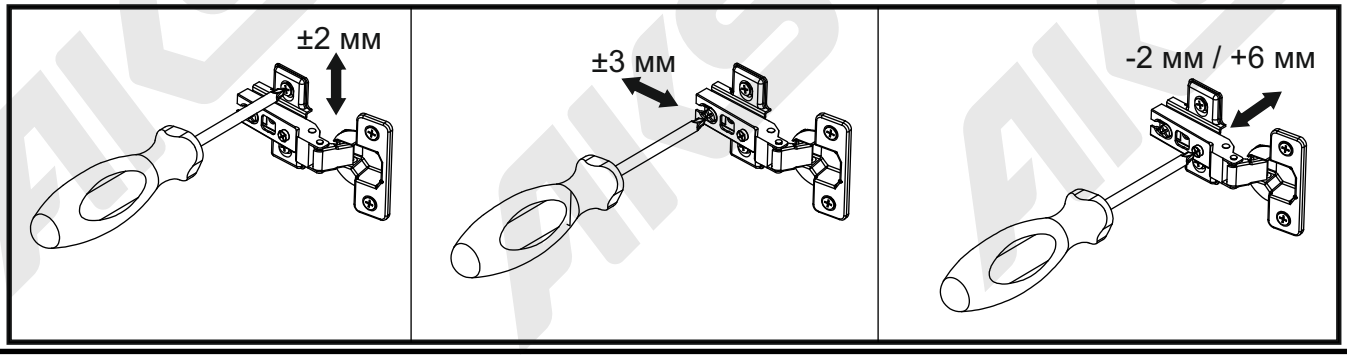
Список комплектов		
Поз	Код	Наименование изделия
1	44744	с планкой h=0, без еврошурупа
2	11249	с планкой h=0, без еврошурупа